Technische Daten LED Alu Netzteil-Box

Oberfläche	alu eloxiert
max. Länge	200cm
Auswahl	2 Varianten, 52mm oder 72mm hoch
Funktion	Stauraum für Netzteile und Funk-Empfänger
Montage	Verschrauben
Lieferumfang	LED Alu Netzteil-Box 2 teilig, ggf. Endkappen

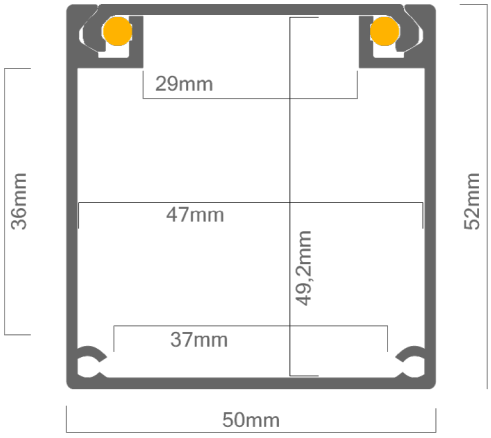

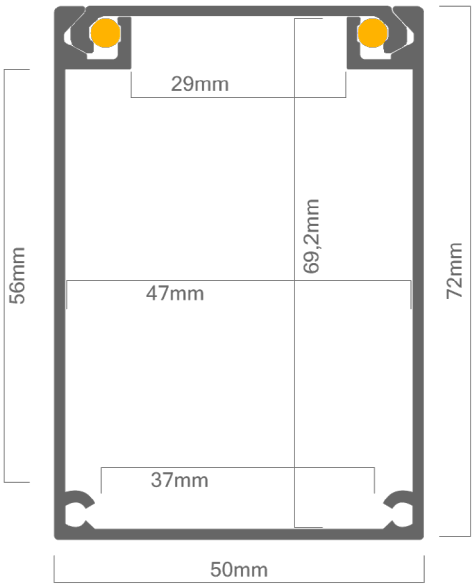

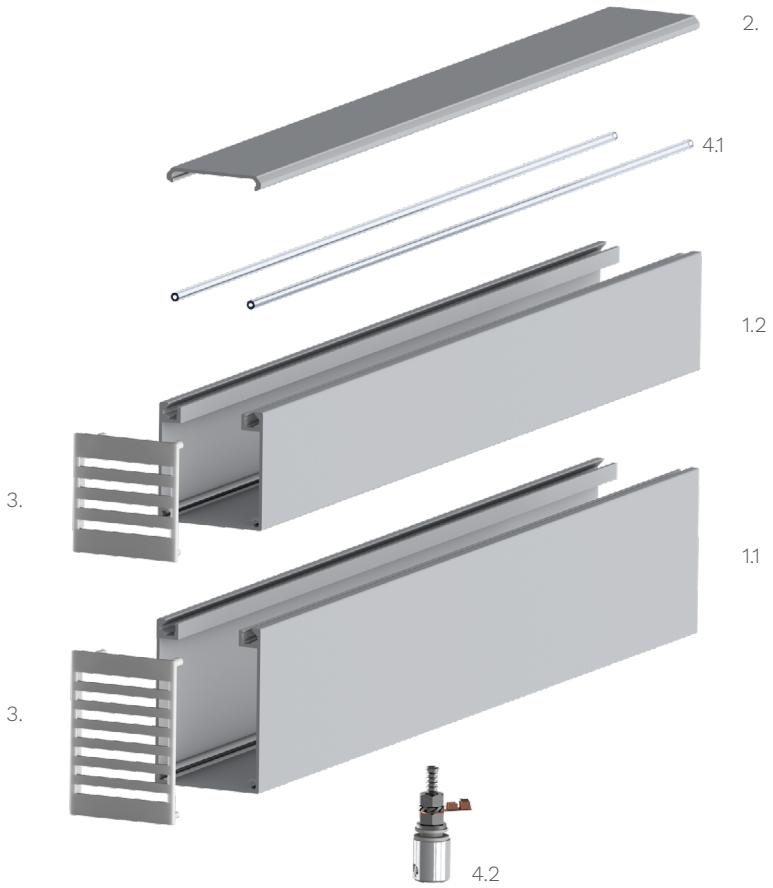

Zubehör für das LED Alu Netzteil-Box (Art.-Nr)

1.	LED Alu Netzteil-Box (Box-Alu)		3.	Endkappen Netzteil-Box (EK-NB)	3,00€ /Stk
1.1	LED Alu Netzteil-Box, hohe Variante (72mm) (ohne Endkappen)	62,00€ /m	4.1	Sicherungschnur Silikon	inkl.
1.2	LED Alu Netzteil-Box, flache Variante (52mm) (ohne Endkappen)	52,00€ /m	4.2	Befestigung Netzteilbox längs (K-00643)	9,90€ /Stk
2.	Montageplatte für Netzteilbox	inkl.			

Preise sind Bruttopreise inkl. 19% MWSt.