Technische Daten LED Alu Profil BASIC

Oberfläche	alu oder schwarz eloxiert oder pulverbeschichtet weiß (RAL9003)
max. Länge	300cm
Montage	Montagekleber, Abhängungen, Montageclips, Befestiger, Verschrauben
Lieferumfang	LED Alu Profil, gewählte Abdeckung

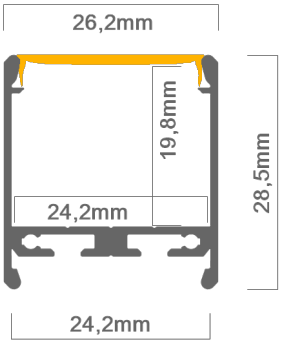

Technische Daten Abdeckungen für LED Alu Profil BASIC

Montage	Abdeckung zum Einclipsen
ABD HS22-O	HS hochglanz opal, UV beständig 73% Lichtdurchlässigkeit
ABD LIGER22	LIGER matt opal 65% Lichtdurchlässigkeit
ABD HS22-K	HS klar, UV beständig 95% Lichtdurchlässigkeit
ABD MUN22-S	satiniert, UV beständig, 90% Lichtdurchlässigkeit
ABD COEX-K	COEX klar 90% Lichtdurchlässigkeit
ABD COEX-O	COEX opal 80% Lichtdurchlässigkeit
ABD COEX-P	COEX prisma 85% Lichtdurchlässigkeit

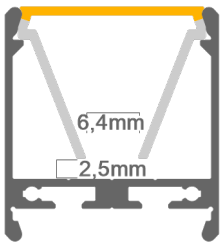

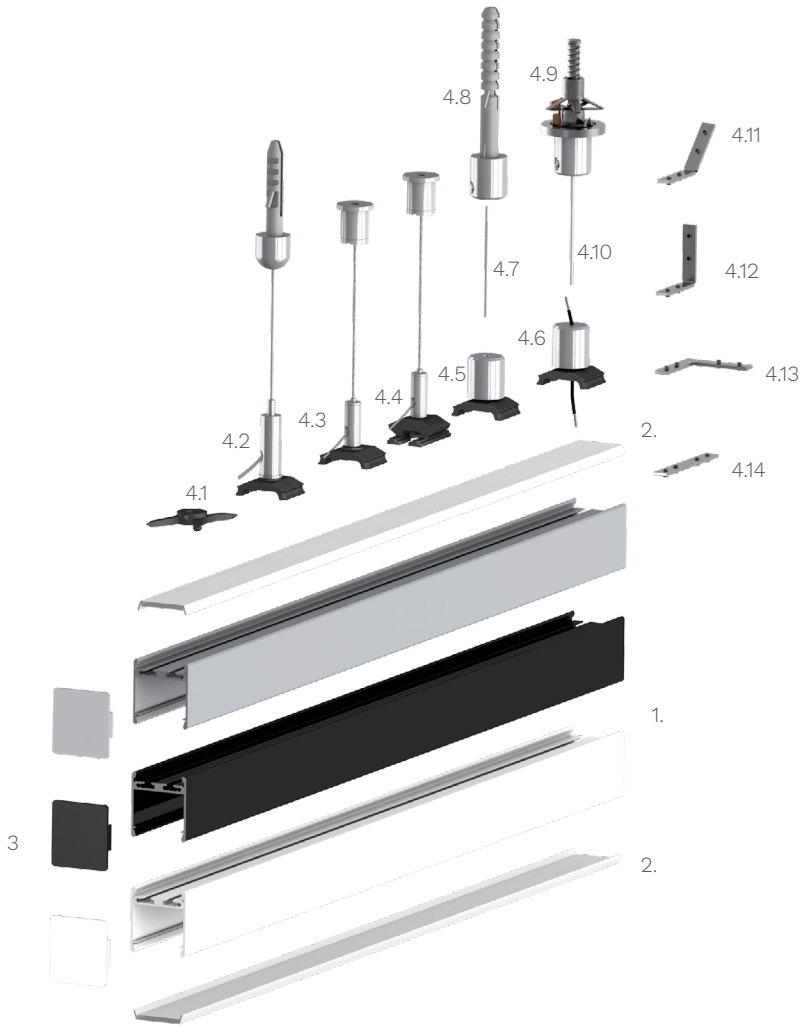

Zubehör für das LED Alu Profil BASIC (Art.-Nr)

1.	LED Alu Profil BASIC (Alu Profil BASIC) (ohne Abdeckung)	ab 17,00€ /m	4.3	Seilabhängung APNT-BASIC 227 einzeln (17476)	ab 19,00€ /Stk.
2.	Abdeckungen		4.4	Seilabhängung BASIC 227 (17445)	32,00€ /Set
2.1	Abdeckung HS hochglanz opal (ABD HS22-O)	7,90€ /m	4.5	Profilbefestiger APNT-BASIC (17474)	10,90€ /Stk
2.2	Abdeckung LIGER matt opal (ABD LIGER22)	7,50€ /m	4.6	Profilbefestiger APNT-BASIC mit Stromführung (17475)	10,90€/Stk
2.3	Abdeckung satiniert (ABD MUN22-S)	7,50€ /m	4.7	Stahlseil (K-00066) (200cm)	1,80€ /Stk
2.4	Abdeckung HS klar (ABD HS22-K)	7,90€ /m	4.8	Befestiger für Betondecke (K-42107)	7,90€ /Stk
2.5	Abdeckung COEX klar (ABD COEX-K)	10,50€ /m	4.9	Befestiger für Gipsdecke (K-42552)	14,90€ /m
2.6	Abdeckung COEX opal (ABD COEX-O)	10,50€ /m	4.10	Alustab (K-42526) (100cm)	2,99€ /Stk
2.7	Abdeckung COEX prisma (ABD COEX-P)	12,50€ /m	4.11	Eckverbinder für LED Alu Deckenprofile 135 Grad vertikal (16017)	2,50€ /Stk
3.	Alu Endkappe für Profil BASIC (BASIC-cap)	3,90€ /Stk	4.12	Eckverbinder für LED Deckenprofile 90 Grad vertikal (16018)	2,50€ /Stk
4.1	Montageclip X für Profil BASIC (17413)	1,20€ /Stk	4.13	Eckverbinder für LED Alu Deckenprofile 90 Grad (16016)	2,50€ /Stk
4.2	Seilabhängung APNT-BASIC 329 Set (17477)	18,00€ / Set	4.14	Verbinder für LED Alu Deckenprofile (16010)	2,50€ /Stk

Preise sind Bruttopreise inkl. 19% MWSt.

Verbinder für LED Alu Profil Basic

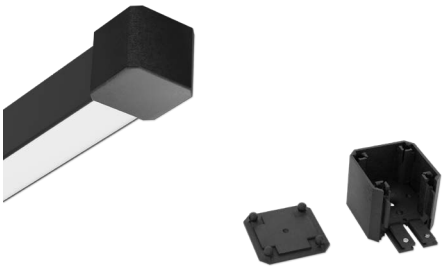

BASIC Verbinder - BX1 Endstück

zur Aufputzmontage oder zum Abhängen vom Profil BASIC

passend für LED Alu Profile BASIC

Material: Kunststoff

Art.-Nr.: BASIC-BX1

18,99€ (inkl. 19% MWSt.)

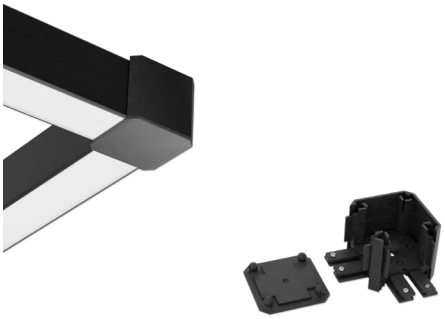

BASIC Verbinder - BX2 90 Eckverbinder 90 Grad

zum Gestalten von 90° Ecken horizontal

passend für LED Alu Profile BASIC

Material: Kunststoff

Art.-Nr.: BASIC-BX2 90

18,29€ (inkl. 19% MWSt.)

BASIC Verbinder - BX2 180 Verbinder 180 Grad

zur Verbindung von 2 Basic Profilen

passend für LED Alu Profile BASIC

Material: Kunststoff

Art.-Nr.: BASIC-BX2 180

18,69€ (inkl. 19% MWSt.)

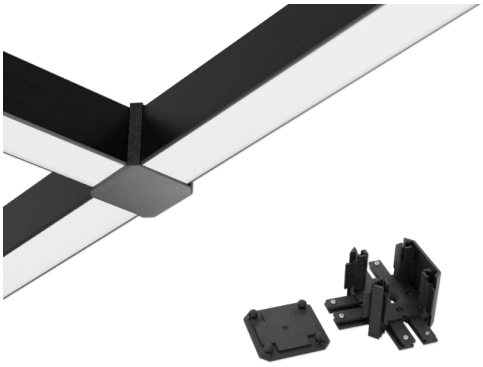

BASIC Verbinder - BX3 T-Verbinder

Zur Gestaltung von T-Gabelungen

passend für LED Alu Profile BASIC

Material: Kunststoff

Art.-Nr.: BASIC-BX3

18,69€ (inkl. 19% MWSt.)

Verbinder für LED Alu Profil Basic

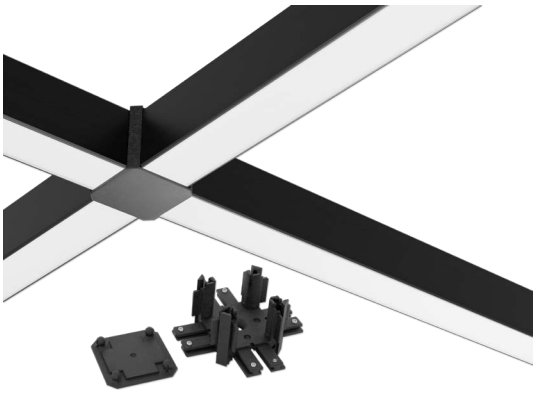

BASIC Verbinder - BX4 Kreuzverbinder

zur Gestaltung von X-Verbindungen

passend für LED Alu Profile BASIC

Material: Kunststoff

Art.-Nr.: BASIC-BX4

18,69€ (inkl. 19% MWSt.)

BASIC Verbinder - BX DO Deckel für BX Verbinder

Montageplatte zum Abhängen an BX Verbindern

passend für BASIC-Verbinder BX1, BX2 90, BX2 180, BX3, BX4

Material: Kunststoff

Art.-Nr.: BASIC-BX DO

5,69€ (inkl. 19% MWSt.)

BASIC Verbinder - BL Eckverbinder 90 Grad vertikal

zum Gestalten von 90° Ecken vertikal

passend für LED Alu Profile BASIC

Material: Kunststoff

Art.-Nr.: BASIC-BL

23,99€ (inkl. 19% MWSt.)

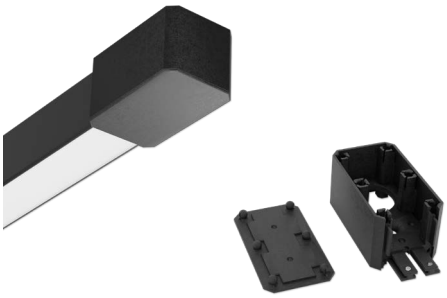

BASIC Verbinder - BE1 Endstück mit Einspeisung

zur Aufputzmontage oder zum Abhängen mit Stromeinspeisung

passend für LED Alu Profile BASIC

Material: Kunststoff

Art.-Nr.: BASIC-BE1

27,99€ /Paar (inkl. 19% MWSt.)

Verbinder für LED Alu Profil Basic

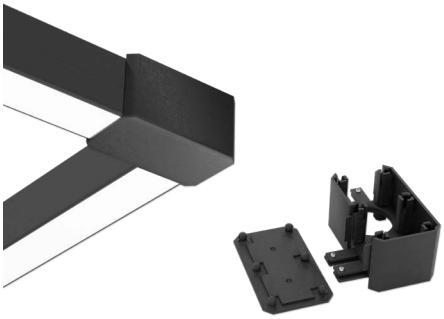

BASIC Verbinder - BE2 Eckverbinder 90 Grad mit Einspeisung

zum Gestalten von 90° Ecken horizontal mit Stromeinspeisung

passend für LED Alu Profile BASIC

Material: Kunststoff

Art.-Nr.: BASIC-BE2 90

28,59€ (inkl. 19% MWSt.)

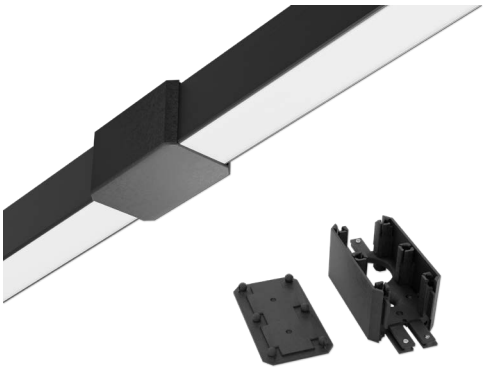

BASIC Verbinder - BX2 180 Verbinder 180 Grad

zur Verbindung von 2 Basic Profilen mit Stromeinspeisung

passend für LED Alu Profile BASIC

Material: Kunststoff

Art.-Nr.: BASIC-BE2 180

27,99€ (inkl. 19% MWSt.)

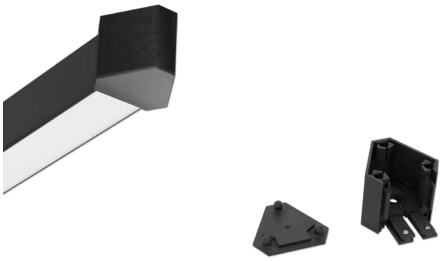

BASIC Verbinder - BY1 Endstück

zur Aufputzmontage oder zum Abhängen vom Profil BASIC

passend für LED Alu Profile BASIC

Material: Kunststoff

Art.-Nr.: BASIC-BY1

16,29€ (inkl. 19% MWSt.)

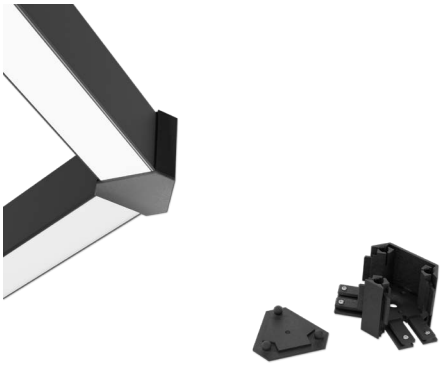

BASIC Verbinder - BY2 Eckverbinder 120 Grad

zum Gestalten von 120° Ecken horizontal

passend für LED Alu Profile BASIC

Material: Kunststoff

Art.-Nr.: BASIC-BY2

16,29€ (inkl. 19% MWSt.)

Verbinder für LED Alu Profil Basic

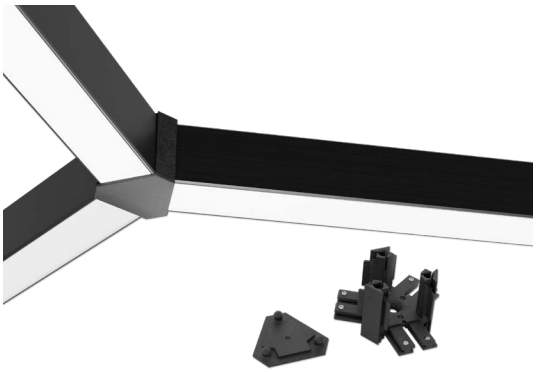

BASIC Verbinder - BY3 Y-Verbinder

zur Gestaltung von Y-Verbindungen

passend für LED Alu Profile BASIC

Material: Kunststoff

Art.-Nr.: BASIC-BY3

16,39€ (inkl. 19% MWSt.)

BASIC Verbinder - BY DO Deckel für BY Verbinder

Montageplatte zum Abhängen an BX Verbindern

passend für BASIC-Verbinder BY1, BY2, BY3

Material: Kunststoff

Art.-Nr.: BASIC-BY DO

4,49€ (inkl. 19% MWSt.)

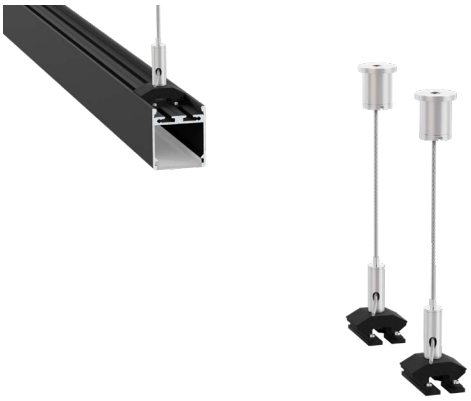

Seilabhängung BASIC 227

Seilabhängung, (max. 200cm), höhenverstellbar

passend für LED Alu Profil BASIC

Verkaufseinheit: paarweise

Art.-Nr.: 17445

32,00€ (inkl. 19% MWSt.)

Seilabhängung BASIC 227

Seilabhängung, (max. 200cm), höhenverstellbar

passend für LED Alu Profil BASIC

Verkaufseinheit: einzeln

Art.-Nr.: 17467

16,00€ (inkl. 19% MWSt.)

Verbinder für LED Alu Profil Basic

Profilbefestiger APNT-BASIC

zum Gestalten Hängeleuchten

passend für LED Alu Profile APNT, BASIC

ermöglicht eine durchgehende indirekte Beleuchtung

Art.-Nr.: 17474

10,90€ (inkl. 19% MWSt.)

Profilbefestiger APNT-BASIC mit Stromführung

zum Gestalten Hängeleuchten

passend für LED Alu Profile APNT, BASIC

ermöglicht die Stromversorgung über den Profilbefestiger

Art.-Nr.: 17475

10,90€ (inkl. 19% MWSt.)

Seilabhängung APNT-BASIC 227 einzeln

zum Gestalten Hängeleuchten

passend für LED Alu Profile APNT, BASIC

Verkaufseinheit: einzeln

Art.-Nr.: 17476

19,00€ (inkl. 19% MWSt.)

Seilabhängung APNT-BASIC 329 Set

zum Gestalten Hängeleuchten

passend für LED Alu Profile APNT, BASIC

Verkaufseinheit: paarweise

Art.-Nr.: 17477

18,00€ (inkl. 19% MWSt.)

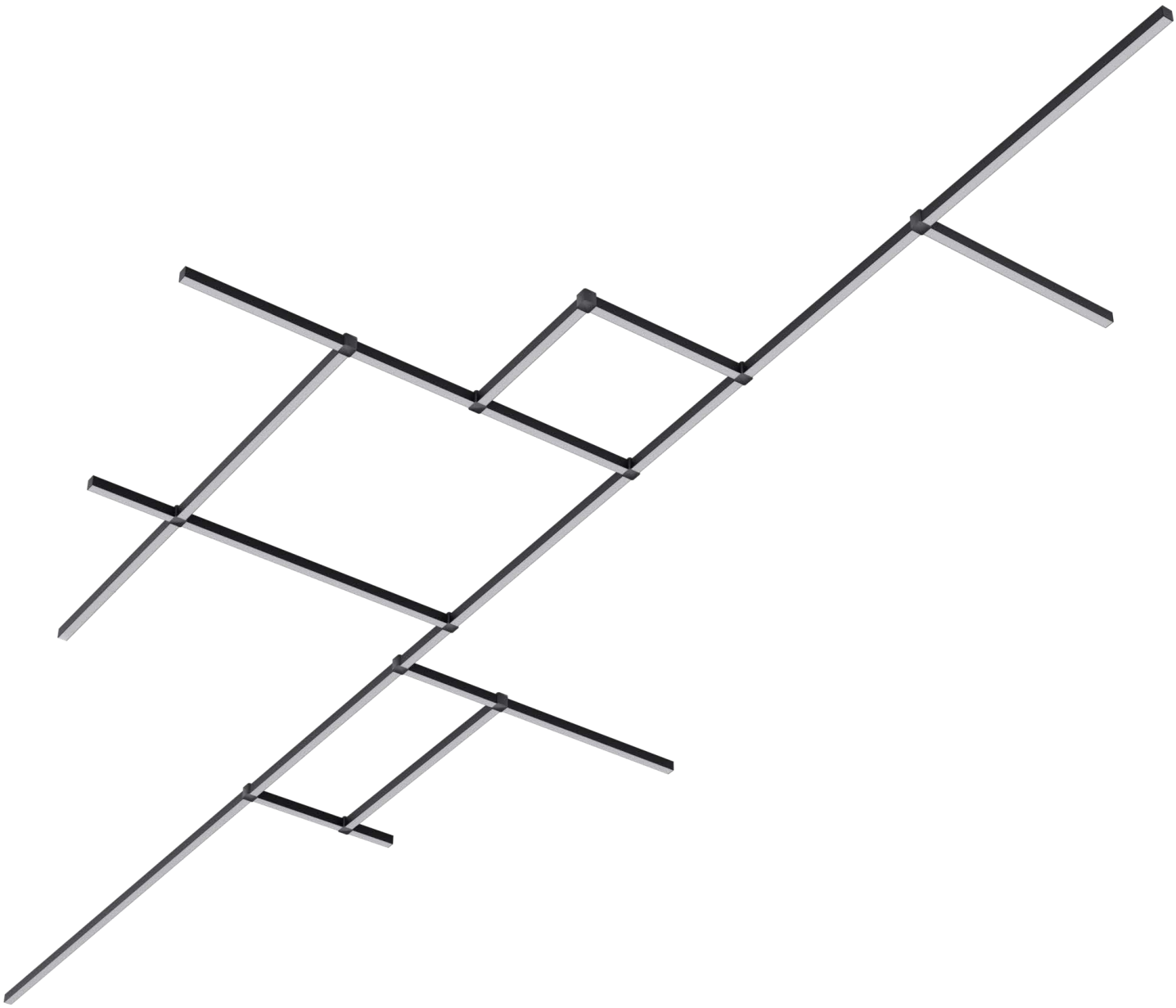

Serviervorschlag