Technische Daten LED Alu Profil GIZA

Oberfläche	alu eloxiert
max. Länge	300cm
Montage	Montagekleber, Montageclips, Befestiger, Verschrauben
Lieferumfang	LED Alu Profil, gewählte Abdeckung

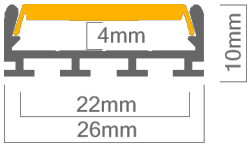

Technische Daten Abdeckungen für LED Alu Profil GIZA

Montage	Abdeckung zum Einclipsen
ABD HS22-O	HS hochglanz opal, UV beständig 73% Lichtdurchlässigkeit
ABD LIGER22	LIGER matt opal, 65% Lichtdurchlässigkeit
ABD HS22-K	HS klar, UV beständig 95% Lichtdurchlässigkeit
ABD MUN22-S	satiniert, UV beständig, 90% Lichtdurchlässigkeit

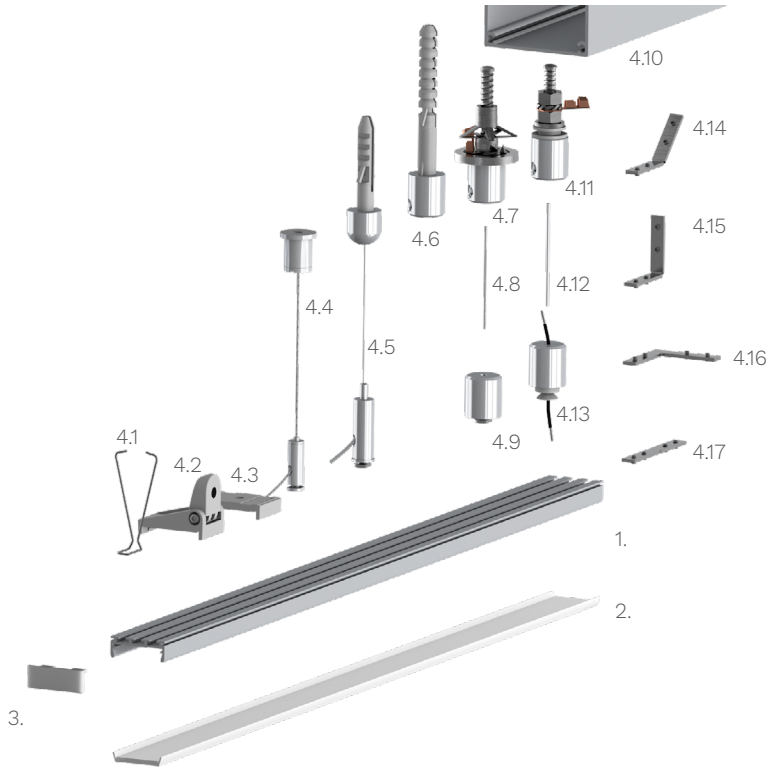

Zubehör für das LED Alu Profil GIZA (Art.-Nr)

1.	LED Alu Profil GIZA (Alu Profil GIZA) (ohne Abdeckung)	10,00€ /m	4.6	Befestiger für Betondecke (K-42107)	7,90€ /Stk
2.	Abdeckungen		4.7	Befestiger für Gipsdecke (K-42552)	14,90€ /m
2.1	Abdeckung HS hochglanz opal (ABD HS22-O)	7,90€ /m	4.8	Stahlseil (K-00066) (200cm)	1,80€ /Stk
2.2	Abdeckung LIGER matt opal (ABD LIGER22)	7,50€ /m	4.9	Befestiger für LED Alu Deckenprofile (17352)	7,90€ /Stk
2.3	Abdeckung satiniert (ABD MUN22-S)	7,50€ /m	4.10	Alu Netzteil Box - Verkleidung (Box-Alu)	ab 12,48€
2.4	Abdeckung HS klar (ABD HS22-K)	7,90€ /m	4.11	Befestigung Netzteilbox längs (K-00643)	9,90€ /Stk
3.	Endkappe GIZA aus Kunststoff (14746)	1,49€ /Stk	4.12	Alustab (K-42526) (100cm)	2,99€ /Stk
4.1	Befestigungsfeder für Alu Profil GIZA (14835)	1,99€ /Stk	4.13	Befestiger für LED Alu Profile (K-00649)	7,90€ /Stk
4.2	Montageclip mit Gelenk für LED Alu Profile GIZA (K-24155)	3,99€ /Stk	4.14	Eckverbinder für LED Alu Deckenprofile 135 Grad vertikal (16017)	2,50€ /Stk
4.3	Montageclip für LED Alu Profile GIZA (16736)	1,75€ /Stk	4.15	Eckverbinder für LED Deckenprofile 90 Grad vertikal (16018)	2,50€ /Stk
4.4	Seilabhängung 227 mit Stegschraube (SA-227-S-200)	ab 15,00€ / Stk	4.16	Eckverbinder für LED Alu Deckenprofile 90 Grad (16016)	2,50€ /Stk
4.5	Seilabhängung 329 mit Stegschraube (17351)	14,00€ /Set	4.17	Verbinder für LED Alu Deckenprofile (16010)	2,50€ /Stk

Preise sind Bruttopreise inkl. 19% MWSt.