Technische Daten LED Alu Profil HRT

Oberfläche	alu eloxiert
max. Länge	300cm
Besonderheit	Profil ist trittfest und abdichtbar (IP67)
Montage	Montagekleber, Verschrauben
Lieferumfang	LED Alu Profil, eckige Abdeckung

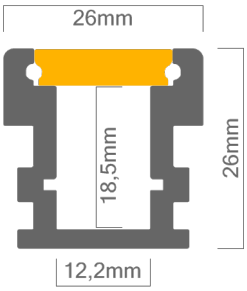

Technische Daten Abdeckungen für LED Alu Profil HRT

Montage	Abdeckung zum Abdichten
ABD HRT	Abdeckung HRT, UV beständig 40% Lichtdurchlässigkeit

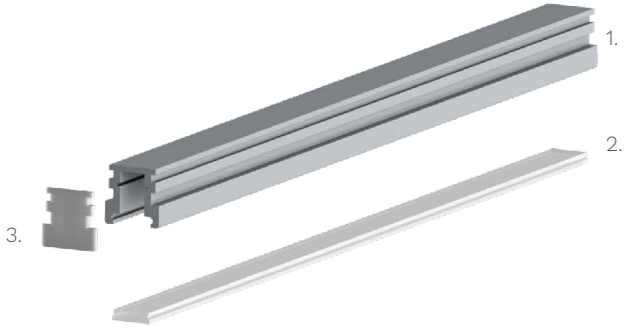

Zubehör für das LED Alu Profil HRT (Art.-Nr)

1.	LED Alu Profil HRT (Alu Profil HRT) (ohne Abdeckung)	27,00€ /m	2.1	Abdeckung HRT (ABD HRT)	5,90€ /m
2.	Abdeckungen		3.	Endkappe HRT aus Kunststoff (14572)	1,49€ /Stk

Preise sind Bruttopreise inkl. 19% MWSt.