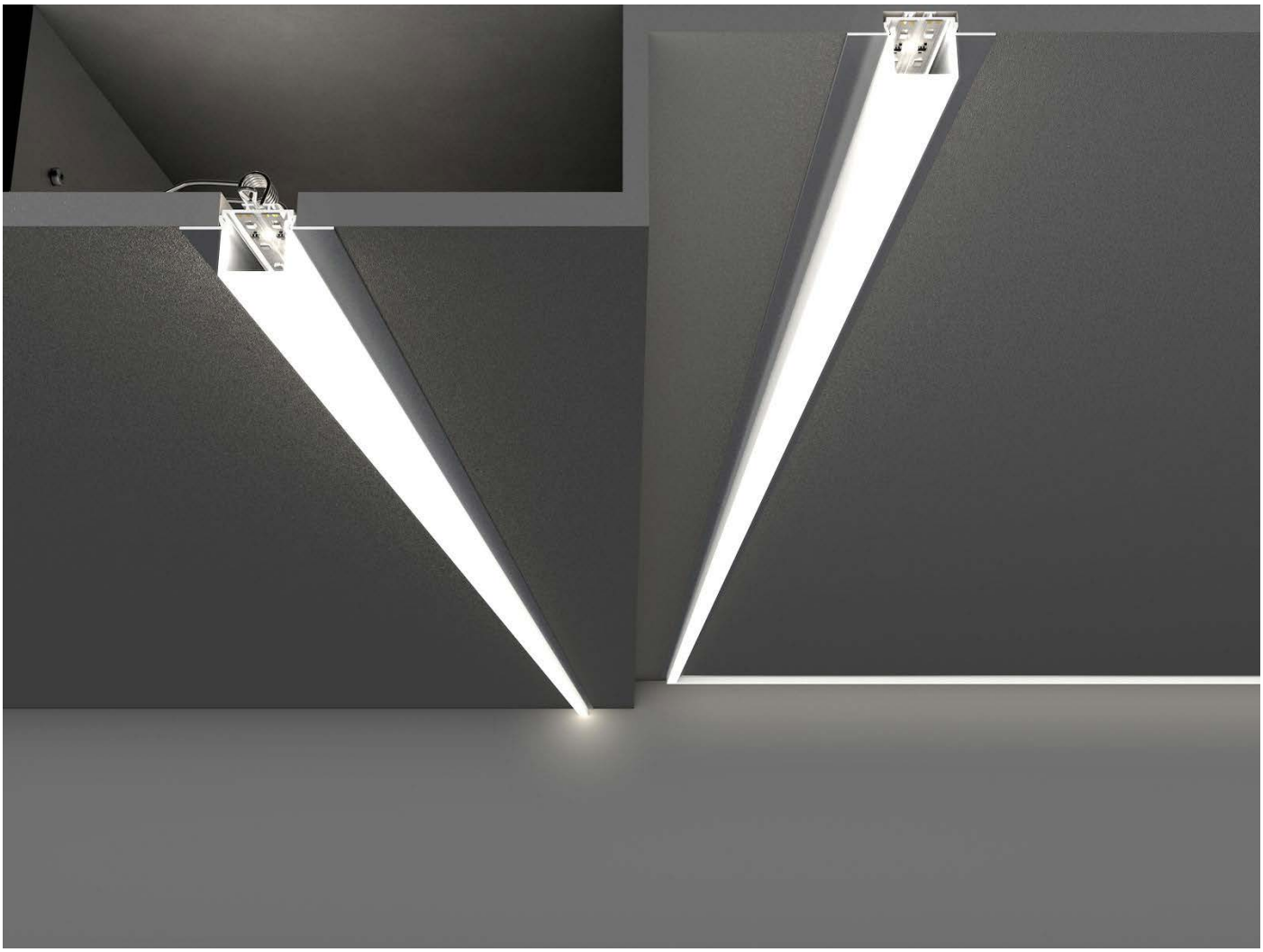

Technische Daten LED Alu Profil OPAC-E

Oberfläche	alu eloxiert
max. Länge	300cm
Montage	Montagekleber, Befestiger, Befestigungsfeder, Verschrauben
Lieferumfang	LED Alu Profil, gewählte Abdeckung

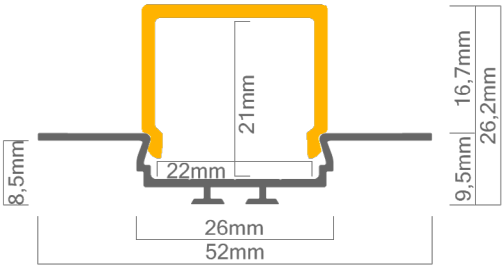

Technische Daten Abdeckungen für LED Alu Profil OPAC-E

Montage	Abdeckung zum Einclipsen
ABD E22-O	eckige Abdeckung opal, UV beständig 50% Lichtdurchlässigkeit
ABD E22-S	eckige Abdeckung satiniert, UV beständig 88% Lichtdurchlässigkeit

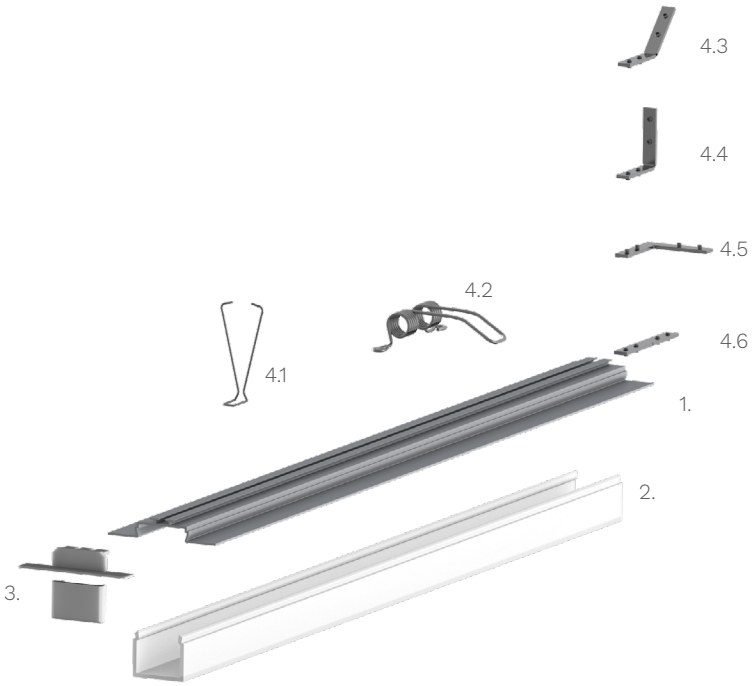

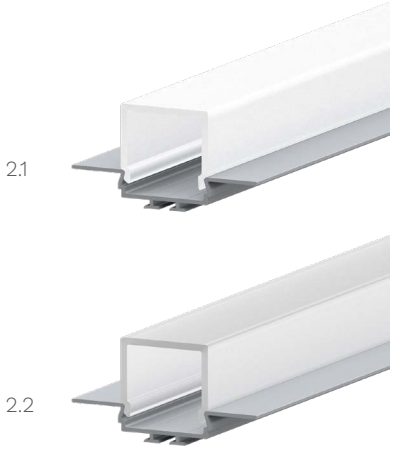

Zubehör für das LED Alu Profil OPAC-E (Art.-Nr)

1.	LED Alu Profil OPAC-E (Alu Profil OPAC-E) (ohne Abdeckung)	9,00€ /m	4.2	Befestigungsfeder für Alu Profil OPAC (14850)	2,90€ /Stk
2.	Abdeckungen		4.3	Eckverbinder für LED Alu Deckenprofile 135 Grad vertikal (16017)	2,50€ /Stk
2.1	eckige Abdeckung opal (ABD E22-O)	13,90€ /m	4.4	Eckverbinder für LED Deckenprofile 90 Grad vertikal (16018)	2,50€ /Stk
2.2	eckige Abdeckung satiniert (ABD E22-S)	13,90€ /m	4.5	Eckverbinder für LED Alu Deckenprofile 90 Grad (16016)	2,50€ /Stk
3.	Endkappe OPAC-E aus Kunststoff (16722)	1,99€ /Stk	4.6	Verbinder für LED Alu Deckenprofile (16010)	2,50€ /Stk
4.1	Befestigungsfeder für Alu Profil OPAC (14835)	1,99€ /Stk			

Preise sind Bruttopreise inkl. 19% MWSt.