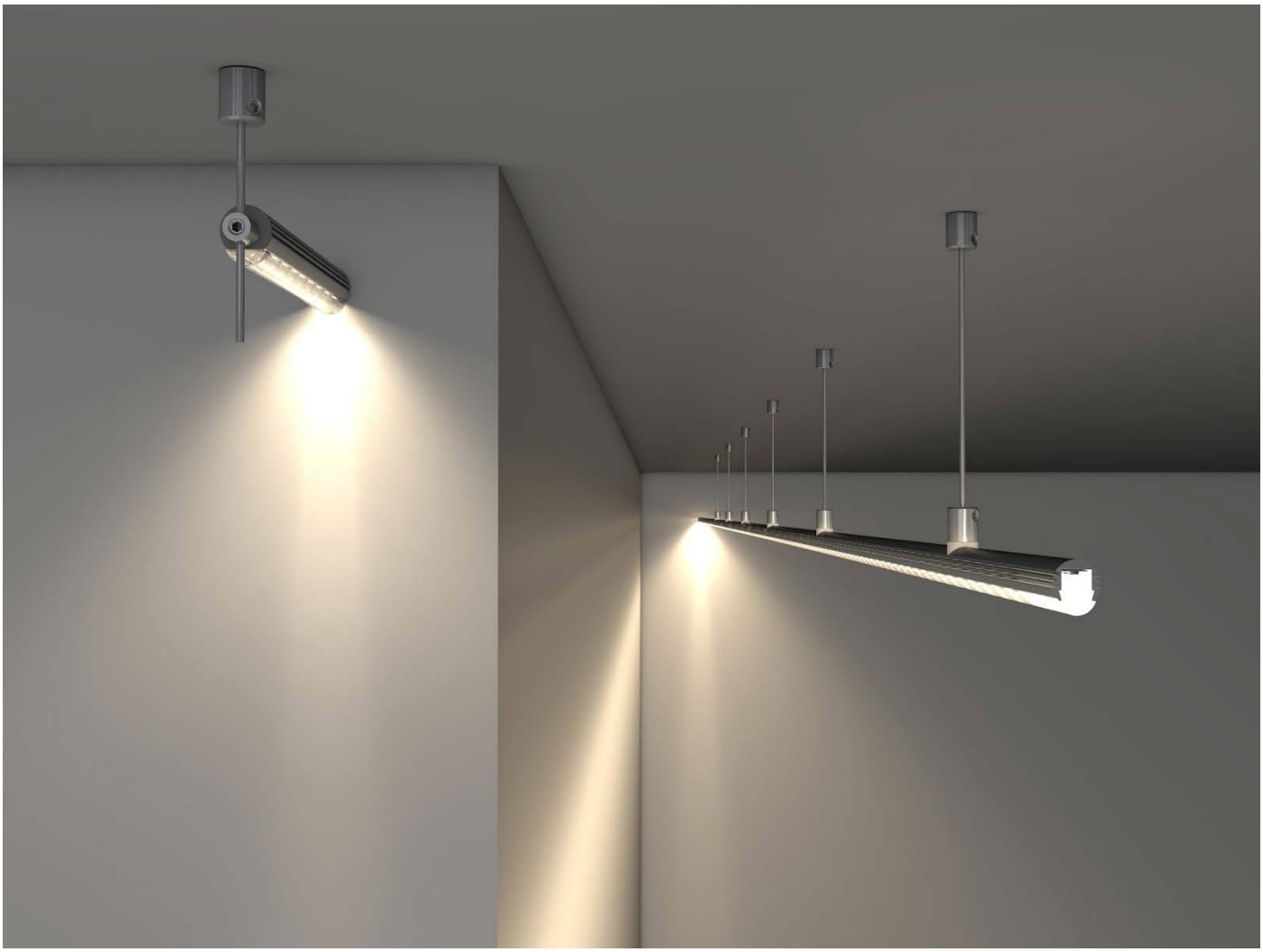

Technische Daten LED Alu Profil RK-L

Oberfläche	alu eloxiert
max. Länge	300cm
Montage	Montageclips, Befestiger
Lieferumfang	LED Alu Profil, ggf. Linsen-Abdeckung, ggf. Innenschiene

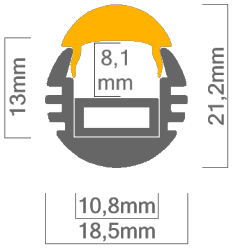

Technische Daten Abdeckungen für LED Alu Profil RK-L

Montage	Abdeckung zum Einclipsen
ABD LINSE	Linsen-Abdeckung, 70% Lichtdurchlässigkeit

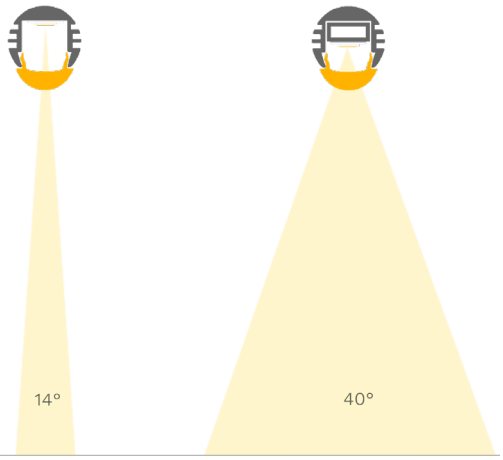

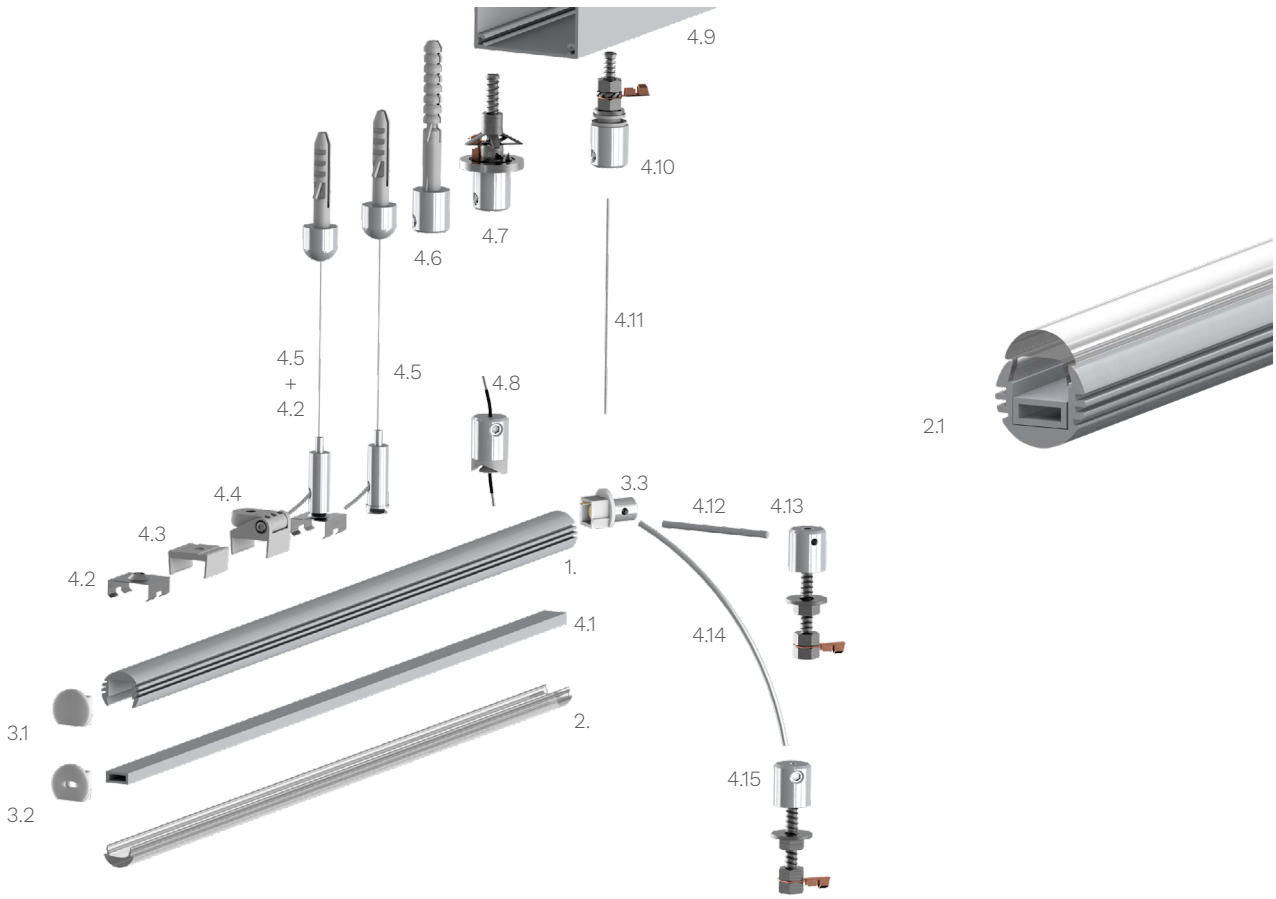

Zubehör für das LED Alu Profil RK-L (Art.-Nr)

1.	LED Alu Profil RK-L (Alu Profil RK-L) (ohne Abdeckung)	11,00€ /m	4.6	Befestiger für Betondecke (K-42107)	7,90€ /Stk
2.	Abdeckungen		4.7	Befestiger für Gipsdecke (K-42552)	14,90€ /Stk
2.1	Linsen-Abdeckung (ABD LINSE)	12,50€ /m	4.8	Befestiger für LED Alu Profil RK (K-00648)	7,90€ /Stk
3.1	Endkappe RK aus Kunststoff (14284)	0,99€ /Stk	4.9	Alu Netzteil Box - Verkleidung (Box-Alu)	ab 12,48€
3.2	Endkappe RK aus Kunststoff mit Öffnung (14320)	0,99€ /Stk	4.10	Befestigung Netzteilbox längs (K-00643)	9,90€ /Stk
3.3	Endkappe RK aus Kunststoff mit Stromversorgung (K-1435)	4,60€ /Stk	4.11	Stahlseil (K-00066) (200cm)	1,80€ /Stk
4.1	Innenschiene für LED Alu Profil RK-L	2,00€ /m	4.12	Alustab (K-42526) (100cm)	2,99€ /Stk
4.2	Montageclip für LED Alu Profil RK (14241)	0,99€ /Stk	4.13	Befestiger für Platten, quer (K-00037)	8,90€ /Stk
4.3	Montageclip aus Kunststoff für LED Alu Profil RK (K-24041)	0,99€ /Stk	4.14	Metallstab (K-1528) (53cm)	1,99€ /Stk
4.4	Montageclip aus Kunststoff mit Gelenk für LED Alu Profil RK (K-24154)	3,99€ /Stk	4.15	Befestiger für Platten, längs (K-1524)	8,90€ /Stk
4.5	Seilabhängung 329 mit Senkkopfschraube (16754)	12,00€ /Set	4.16		

Preise sind Bruttopreise inkl. 19% MWSt.