Technische Daten LED Alu Profil SK

Oberfläche	alu oder schwarz eloxiert
max. Länge	300cm
Montage	doppelseitiges Klebeband, Montagekleber, Montageclips, Montagepads, Befestiger, Verschrauben
Lieferumfang	LED Alu Profil, gewählte Abdeckung, ggf. rückseitig 3M Klebeband

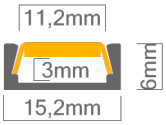

Technische Daten Abdeckungen für LED Alu Profil SK

Montage	Abdeckung zum Einclipsen
ABD HS-O	HS hochglanz opal, UV beständig 73% Lichtdurchlässigkeit
ABD K-O	opal, 65% Lichtdurchlässigkeit
ABD HS-K	HS klar, UV beständig 95% Lichtdurchlässigkeit
ABD K-K	klar, 91% Lichtdurchlässigkeit

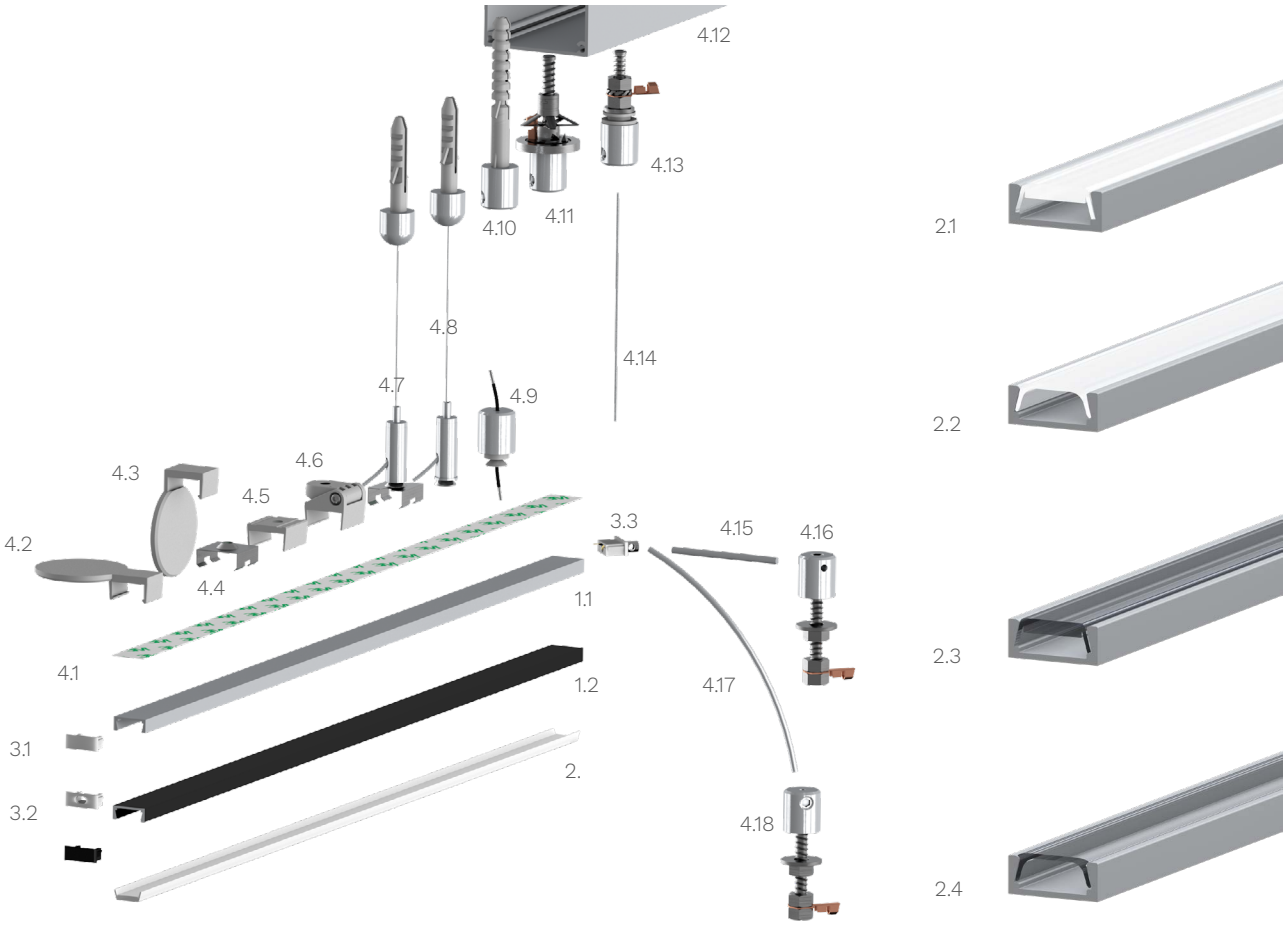

Zubehör für das LED Alu Profil SK (Art.-Nr)

1.1	LED Alu Profil SK alu eloxiert (Alu Profil SK) (ohne Abdeckung)	7,00€ /m	4.5	Montageclip aus Kunststoff für LED Alu Profil SK (K-24041)	0,99€ /Stk
1.2	LED Alu Profil SK schwarz eloxiert (Alu Profil SK) (ohne Abdeckung)	9,00€/m	4.6	Montageclip aus Kunststoff mit Gelenk für LED Alu Profil SK (K-24154)	3,99€ /Stk
2.	Abdeckungen		4.7	Seilabhängung mit Montageclip für LED Alu Profil SK (16754-MK)	14,00€ /Set
2.1	Abdeckung HS hochglanz opal (ABD HS-O)	5,00€ /m	4.8	Seilabhängung für LED Alu Profil SK (16754)	12,00€ /Set
2.2	Abdeckung opal (ABD K-O)	4,50€ /m	4.9	Befestiger für LED Alu Profile (K-00649)	7,90€ /Stk
2.3	Abdeckung HS klar (ABD HS-K)	5,00€ /m	4.10	Befestiger für Betondecke (K-42107)	7,90€ /Stk
2.4	Abdeckung klar (ABD K-K)	4,50€ /m	4.11	Befestiger für Gipsdecke (K-42552)	14,90€ /Stk
3.1	Endkappe SK aus Kunststoff (SK-cap)	0,99€ /Stk	4.12	Alu Netzteil Box - Verkleidung (Box-Alu)	ab 12,48€
3.2	Endkappe SK aus Kunststoff mit Öffnung (14321)	0,99€ /Stk	4.13	Befestigung Netzteilbox längs (K-00643)	9,90€ /Stk
3.3	Endkappe SK aus Kunststoff mit Stromversorgung (K-42601)	4,60€ /Stk	4.14	Stahlseil (K-00066) (200cm)	1,80€ /Stk
4.1	doppelseitiges 3M Klebeband	1,00€ /m	4.15	Messingstab (K-42501) (100cm)	7,49€ /Stk
4.2	Montagepad für LED Alu Profil SK (K-24121)	2,69€ /Stk	4.16	Befestiger für Platten, quer (K-00037)	8,90€ /Stk
4.3	Montagepad 90° für LED Alu Profil SK (K-24122)	2,69€ /Stk	4.17	Metallstab (K-1528) (53cm)	1,99€ /Stk
4.4	Montageclip für LED Alu Profil SK (14241)	0,99€ /Stk	4.18	Befestiger für Platten, längs (K-1524)	8,90€ /Stk
4.41	Montageclip schwarz für LED Profil SK (17422)	1,49€ /Stk			

Preise sind Bruttopreise inkl. 19% MWSt.