Technische Daten LED Alu Profil SKP

Oberfläche	alu oder schwarz eloxiert
max. Länge	300cm
Montage	doppelseitiges Klebeband, Montagekleber, Montageclips, Montagepads, Befestiger, Verschrauben
Lieferumfang	LED Alu Profil, gewählte Abdeckung, ggf. rückseitig 3M Klebeband

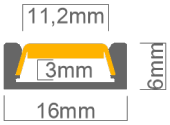

Technische Daten Abdeckungen für LED Alu Profil SKP

Montage	Abdeckung zum Einclipsen
ABD HS-O	HS hochglanz opal, UV beständig 73% Lichtdurchlässigkeit
ABD K-O	opal, 65% Lichtdurchlässigkeit
ABD HS-K	HS klar, UV beständig 95% Lichtdurchlässigkeit
ABD K-K	klar, 91% Lichtdurchlässigkeit

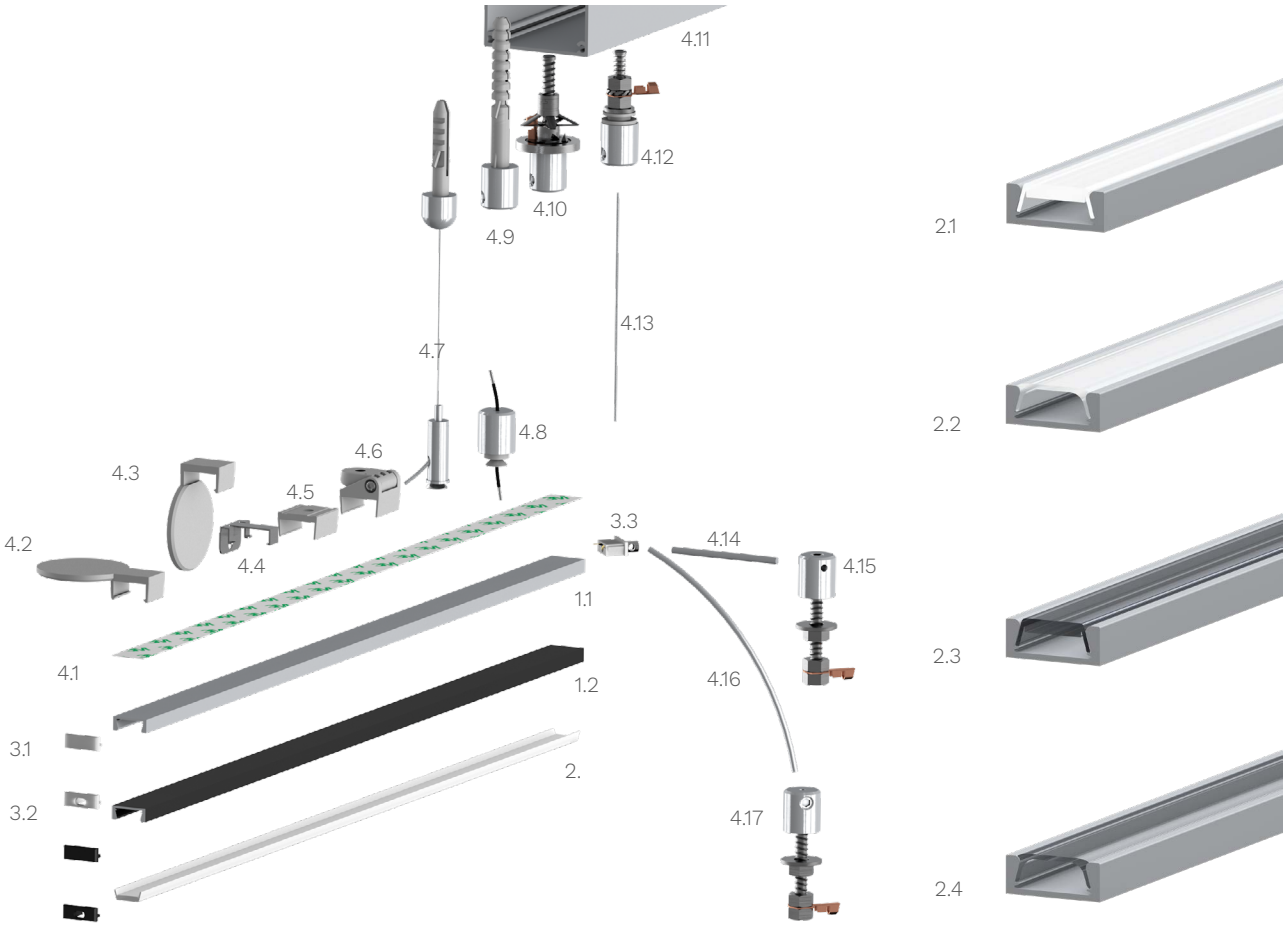

Zubehör für das LED Alu Profil SKP (Art.-Nr)

1.1	LED Alu Profil SKP alu eloxiert (Alu Profil SKP) (ohne Abdeckung)	7,00€ /m	4.5	Montageclip aus Kunststoff für LED Alu Profil SKP (K-24041)	0,99€ /Stk
1.2	LED Alu Profil SKP schwarz eloxiert (Alu Profil SKP) (ohne Abdeckung)	9,00€/m	4.6	Montageclip aus Kunststoff mit Gelenk für LED Alu Profil SKP (K-24154)	3,99€ /Stk
2.	Abdeckungen		4.7	Seilabhängung 329 mit Senkkopfschraube (16754)	12,00€ /Set
2.1	Abdeckung HS hochglanz opal (ABD HS-O)	5,00€ /m	4.8	Befestiger für LED Alu Profile (K-00649)	7,90€ /Stk
2.2	Abdeckung opal (ABD K-O)	4,50€ /m	4.9	Befestiger für Betondecke (K-42107)	7,90€ /Stk
2.3	Abdeckung HS klar (ABD HS-K)	5,00€ /m	4.10	Befestiger für Gipsdecke (K-42552)	14,90€ /Stk
2.4	Abdeckung klar (ABD K-K)	4,50€ /m	4.11	Alu Netzteil Box - Verkleidung (Box-Alu)	ab 12,48€
3.1	Endkappe SKP aus Kunststoff (SK-cap)	0,99€ /Stk	4.12	Befestigung Netzteilbox längs (K-00643)	9,90€ /Stk
3.2	Endkappe SKP aus Kunststoff mit Öffnung (SKP-L-cap)	0,99€ /Stk	4.13	Stahlseil (K-00066) (200cm)	1,80€ /Stk
3.3	Endkappe SKP aus Kunststoff mit Stromversorgung (K-42601)	4,60€ /Stk	4.14	Alustab (K-42526) (100cm)	2,99€ /Stk
4.1	doppelseitiges 3M Klebeband	1,00€ /m	4.15	Befestiger für Platten, quer (K-00037)	8,90€ /Stk
4.2	Montagepad für LED Alu Profil SKP (K-24121)	2,69€ /Stk	4.16	Metallstab (K-1528) (53cm)	1,99€ /Stk
4.3	Montagepad 90° für LED Alu Profil SKP (K-24122)	2,69€ /Stk	4.17	Befestiger für Platten, längs (K-1524)	8,90€ /Stk
4.4	Befestigungsclip für LED Alu Profile SKP, SKTP (Art. 17487)	2,19€ /Stk			

Preise sind Bruttopreise inkl. 19% MWSt.